SP 45/15

Sottobanco

Type 5060-5062

Fabbricatore di ghiaccio 45 kg con contenitore incorporato

Sistema a spruzzo

KASTEL

Serie SP

Cubetto pieno
Sistema a spruzzo

La serie SP è il cuore del ghiaccio professionale Kastel.
Eleganza, solidità e innovazione danno vita a cubetti pieni, cristallini e compatti, progettati per raffreddare a lungo senza diluire, valorizzando ogni drink.

Il sistema a spruzzo su evaporatore orizzontale garantisce cubetti puri e trasparenti, mentre il refrigerante naturale R290 assicura efficienza e rispetto per l ambiente.
Realizzata interamente in acciaio inox, la serie SP unisce robustezza, versatilità e controllo intelligente grazie alla nuova elettronica, per una gestione semplice e intuitiva.

Campi di applicazione

Hotel	●●●●●○
Ristoranti	●●●●●○
Fast Food	●○○○○○
Bar	●●●●●○
Discoteche	●●●●●○
Mercati ittici	○○○○○○
Supermercati	○○○○○○
Medicale & SPA	○○○○○○
Industrie	○○○○○○

Tipo ghiaccio

Cubetto pieno 36 g
Ø 42 x 45(H) mm
24 pz per ciclo

Prodotto

Punti di forza

- Cubetto pieno gourmet, compatto e cristallino
- Struttura robusta in acciaio inox
- Sportello isolato con apertura a scomparsa, per un accesso semplice e immediato al contenitore del ghiaccio
- Isolamento del contenitore in poliuretano espanso (HCFC-free), per una conservazione ottimale del ghiaccio
- Superfici interne arrotondate per la pulizia
- Gas naturale R290 con indice GWP 3
- RoHS Free
- Gestione elettronica con display led a 6 caratteri, pulsante on/off multi-cromatico e sistema di auto-diagnosi
- Ciclo di pulizia: consente di igienizzare il sistema facendo ricircolare l acqua insieme a un apposito prodotto, senza attivare il compressore
- Condensazione ad aria o acqua
- Macchina in classe tropicale (+43°C), adatta per installazioni in condizioni estreme
- Sistema a doppio ingresso acqua con doppia elettrovalvola per un alimentazione idrica efficiente (solo versioni ad acqua)
- Ventilazione frontale, ideale per l'incasso (solo versioni ad aria)
- Filtro del condensatore ad aria con accesso frontale, facilmente removibile e pulibile
- Tappo scarico vaschetta e filtro pompa facilmente accessibili e removibili per una pulizia semplice e rapida
- Facilità di accesso per manutenzione

Dettagli

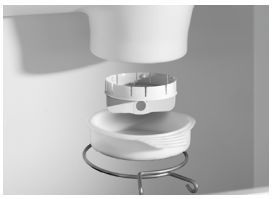

Dotazione

N° 1 Canna di carico
N° 1 Canna di carico per raffreddamento (solo versioni ad acqua)
N° 1 Tubo di scarico
N° 1 Paletta ghiaccio
N° 4 Piedini H=10 mm

Optional e kit installabili

- Pompa di scarico integrata (DP)
- Star connect Wifi (WIFI)
- Voltaggi speciali
- KIT 4 piedini alti regolabili (cod. 00016426)
- Trattamento acqua

Certificazioni

WaterMark

MANAGEMENT SYSTEM CERTIFICATION DNV ISO 9001 · ISO 14001 ISO 45001

Aristarco S.p.A.
CF/PI/VAT IT01823140262

Via del Lavoro, 30 - 31033
Castelfranco Veneto, TV - Italy

T +39 0423 425611
M info@aristarco.it

www.aristarco.it

SP 45/15
Sottobanco

Type 5060-5062

Fabbricatore di ghiaccio 45 kg con contenitore incorporato
Sistema a spruzzo

KASTEL

Condizioni di funzionamento

	Min.	Max.
Temperatura ambiente	10 °C	43 °C
Temperatura acqua	5 °C	38 °C
Durezza acqua	5 °f	20 °f
Pressione acqua in ingresso	1 bar	5 bar
Voltaggio elettrico	-10%	+10%

Performance

Raffreddamento ad aria

Temp. ambiente	Temp. acqua	Prod. in 24h
10° C	10° C	50 Kg
21° C	**15° C**	**46 Kg**
32° C	21° C	37 Kg

Raffreddamento ad acqua

Temp. ambiente	Temp. acqua	Prod. in 24h
10° C	10° C	50 Kg
21° C	**15° C**	**47 Kg**
32° C	21° C	43 Kg

Caratteristiche tecniche

Dimensioni (LxPxH)	500x600x685 mm
Peso netto	47 kg
Capacità contenitore	15 kg
Tipo di ghiaccio	Cubetto pieno
Sistema di condensazione	A/W
Tipo di refrigerante	R 290
Alimentazione elettrica	230 V 50 Hz
Compressore (condizioni ASHRAE)	921 W
Potenza media assorbita	460 W
Fusibile	10 A
Consumo elettrico	27,94 kWh/100Kg
Consumo d'acqua	A = 7,5 l/h W = 50 l/h
Calore ceduto	650 W 2.204 BTu/h
Livello di rumorosità	< 70 dB

Tutti i dati tecnici sono da considerarsi validi alle seguenti condizioni:
Dimensioni esclusi piedini
Cubetto standard (18 g)
Voltaggio standard (50 Hz)
Temperatura ambiente +32° C
Temperatura acqua +21° C

Logistica

Dimensioni imballo (LxPxH)	650x550x840 mm 0,30 m3
Peso lordo	53 kg

Schema di installazione

*tutte le misure sono espresse in mm

Frontal view

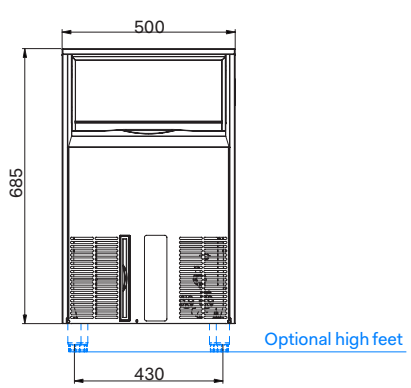

Lateral view

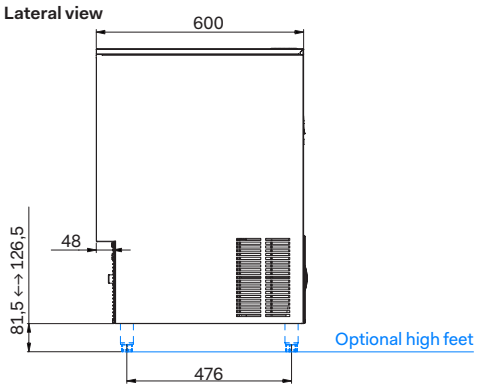

Top view

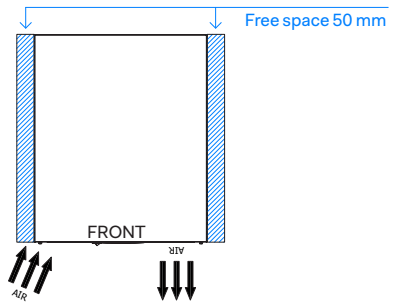

Rear view
(Water and electrical connections)

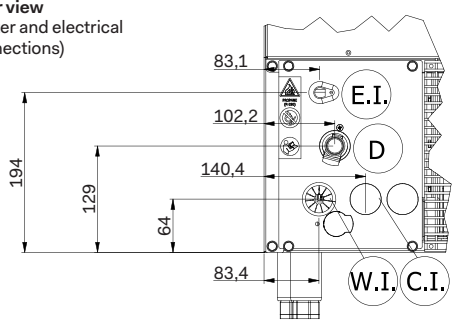

E.I. CAVO DI ALIMENTAZIONE 3x1,5 mm2

D TUBO DI SCARICO Ø 27 mm L=2 m

W.I. CANNA DI CARICO 3/4" L=2 m

C.I. CANNA DI CARICO PER RAFFREDDAMENTO 3/4" L=2 m

Aristarco S.p.A.
CF/PI/VAT IT01823140262

Via del Lavoro, 30 - 31033
Castelfranco Veneto, TV - Italy

T +39 0423 425611
M info@aristarco.it

www.aristarco.it