KASTEL
COOL & CLEAN

SCHEDA TECNICA
Mod. **FK 38E**

DOTAZIONE LAVABICCHIERI
- 2 cesti bicchieri 38x38 cm
- 1 cesto portacucchiaini
- 1 portapiattini da 12 posti
- 1 tubo di carico acqua (lunghezza 2 m)
- 1 tubo di scarico (lunghezza 2,5 m)

OPTIONAL
- Pompa di scarico
- Risciacquo a freddo
- Versione in 60 Hz
  Alimentazione acqua calda
- Kit 4 piedini alti

ACCESSORI PER TRATTAMENTO ACQUA
- Addolcitore incorporato (Vers. S)

ACCESSORI
- Cesto tondo Diam. cm. 38

INFORMAZIONI GENERALI
•Cesto 38x38 cm
•Peso lordo: 39 Kg
•Cicli/cesti ora: 90”-120”-180”-9’/40-30-20-7
•Braccio di lavaggio/risciacquo inferiore
•Braccio di risciacquo superiore
•Pompa di lavaggio: 190 W
•Capacità boiler: 3 litri
•Capacità vasca: 10 litri
•Resistenza boiler: 2,7 kW
•Resistenza vasca: 2,4 kW
•Consumo di acqua per ciclo: 2 litri
•Comandi elettronici con display LCD
•Altezza utile di lavaggio: 250 mm
•Micro porta magnetico
•Riempimento automatico
•Doppio dosatore di detergente e brillantante di serie
•Risciacquo a caldo
•Funzione Thermostop
•Valvola antiriflusso di serie
•Funzione Green per risparmio energetico
•Ciclo di autopulizia vasca a fine giornata
•Funzione Soft Start della pompa di lavaggio

INSTALLAZIONE
- Livellare la macchina agendo sugli appositi piedini

COLLEGAMENTO ELETTRICO
- La tensione di rete deve corrispondere a quella indicata nella matricola della macchina.
- La macchina deve essere collegata ad un idoneo impianto di messa a terra.
- Collegare la presa di alimentazione ad un idoneo interruttore a muro omnipolare.

FILTRAZIONE
- Filtro pompa di lavaggio in materiale plastico removibile in più sezioni.

CARROZZERIA
• In acciaio inox AISI 304
• Struttura a singola parete
• Vasca stampata con angoli arrotondati
• Porta a doppia parete
• Maniglia della porta in acciaio inox
• Bracci di lavaggio e risciacquo facilmente smontabili
• Boiler in acciaio inox AISI 304
• Protezione in PVC nel sottoporta

COLLEGAMENTO IDRICO
- Collegare un addolcitore nel caso di acqua con durezza elevata
- La pressione dell’acqua deve essere compresa tra 0.2MPa (2 bar), e 0.5MPa (5bar).
- La temperatura dell’acqua deve essere compresa tra 10 e 50°C

SPECIFICHE TECNICHE
- Tensione: **220-240 V ~ 50 Hz**
- Potenza totale**: 2,89 kW**
- Amperaggio: **13 A**
- Sez. cavo alimentaz.**: 3 x 1,5 mmq**

KASTEL
COOL & CLEAN

FK 38E

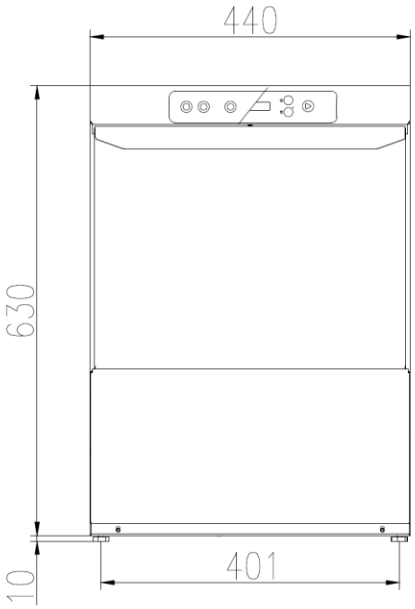

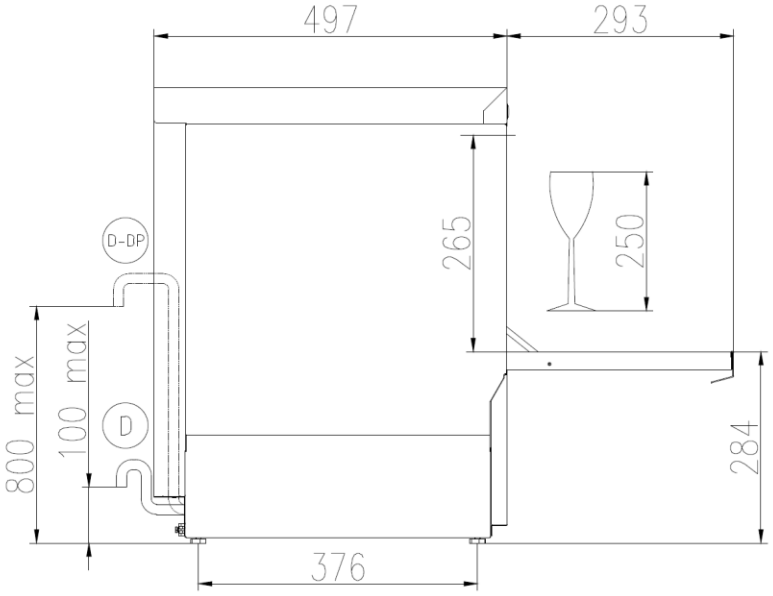

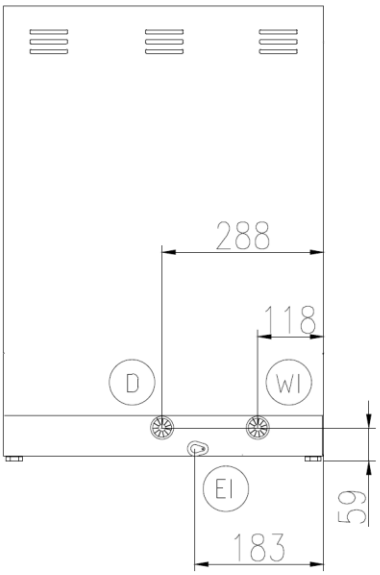

EI
CAVO DI ALIMENTAZIONE
POWER CORD SUPPLY
CABLE D'ALIMENTATION
CABLE DE ALIMENTACION

WI
CANNA DI CARICO G 3/4 L=2000 mm
G 3/4 INLET HOSE L=2000 mm
TUYAU D'ALIMENTATION G 3/4" L=2000 mm
TUBO DE ALIMENTACION G 3/4" L=2000 mm

D
TUBO DI SCARICO ø 29 mm L=2500 mm
DRAIN HOSE ø 29 mm L=2500 mm
TUYAU DE VIDANGE ø 29 mm L=2500 mm
TUBO DE DESAGUE ø 29 mm L=2500 mm

D-DP
TUBO DI SCARICO ø 29 mm L=2500 mm (CON POMPA SCARICO)
DRAIN HOSE ø 29 mm L=2500 mm (WITH DRAIN PUMP)
TUYAU DE VIDANGE ø 29 mm L=2500 mm (AVEC POMPE DE VIDANGE)
TUBO DE DESAGUE ø 29 mm L=2500 mm (CON POMPA DE DESAGUE)

	Min 10°C–MAX 50°C
	Min 10°C–MAX 25°C with ENERGY RECOVERY
	200÷500kPa(2÷5 Bar)
	100÷500kPa(1÷5 Bar) with ATMOSPHERIC BOILER
°f °d	HARDNESS 5÷20°f–2.8÷11°d